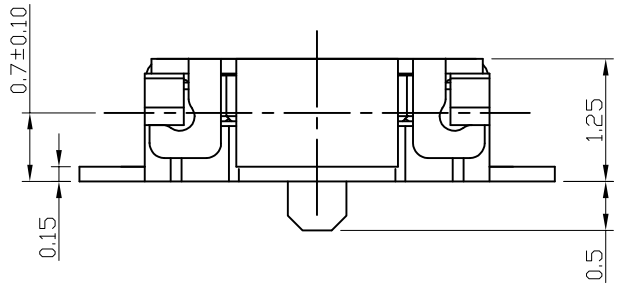

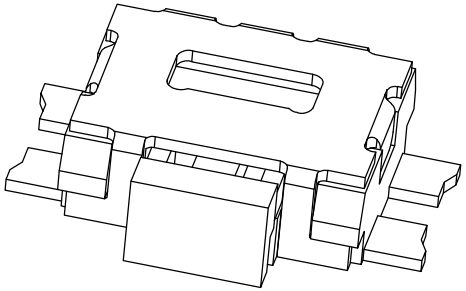

P.C.B MOUNTING PATTERN DIMENSION

the following soldering are recommended
for reflow soldering

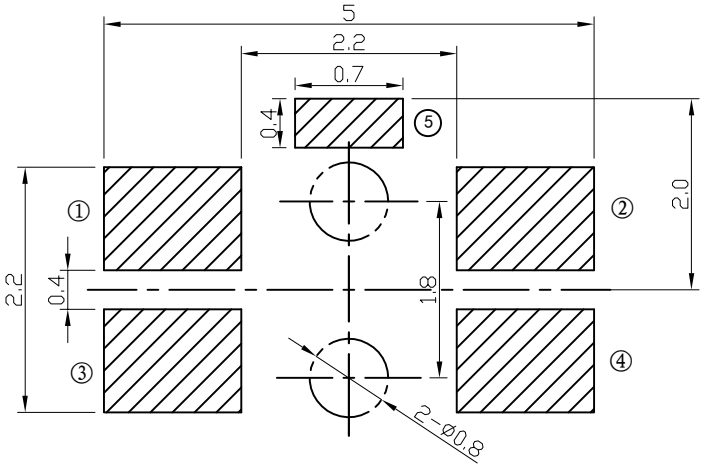

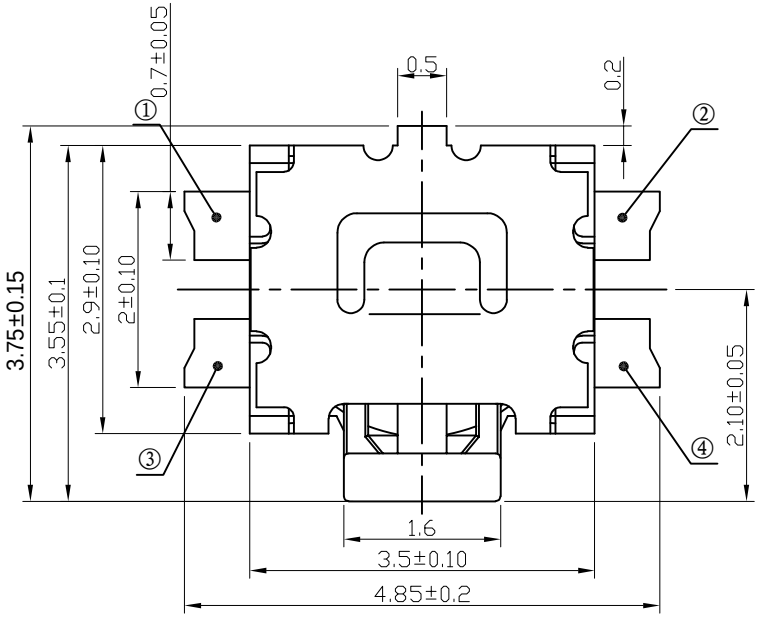

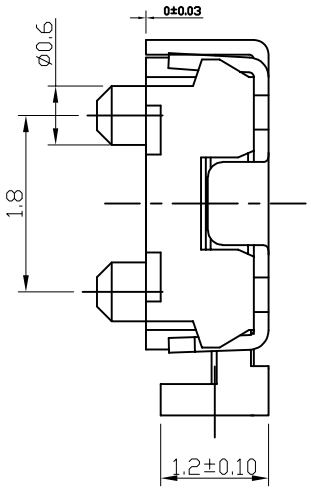

CIRCUIT DIAGRAM

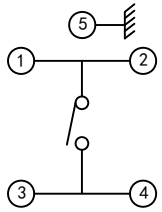

技 术 参 数

NO	项 目	参 数
1	额定电流	50mA 12V DC
2	接触电阻	100mΩ
3	按 力	160±50gf
4	行 程	0.2±0.1mm
5	绝缘电阻	100MΩ
6	抗电强度	AC 250V 50Hz 1Min
7	寿 命	100，000 cyc

NO	名 称	数 量	材 质	颜 色
6	盖 子	1	不锈钢	本 色
5	手 柄	1	PA46	黑 色
4	薄 膜	1	聚酰亚胺	黄 色
3	簧 片	1	不锈钢覆银	覆 银
2	基 座	1	LCP	黑 色
1	端 子	2	磷 铜	镀 银

BOM

更改文件号	标 记	日 期	变 更 内 容	负 责	审 核	批 准

未 注 公 差	
30<L	±0.30
10<L≤30	±0.20
5<L≤10	±0.15
L≤5	±0.10
角 度	±2°

易芯精密科技(浙江)有限公司
Easychips Precision Technology (Zhejiang) Co.,Ltd.

RoHS

设 计	20060515	单 位	比 例
审 核		mm	5:1
批 准			

产品名称	ECTHBF19-SJ-R
产品型号	四脚小龟侧按薄型 3.5*2.9*1.25